Схема расположения элементов по верхним поясам ферм

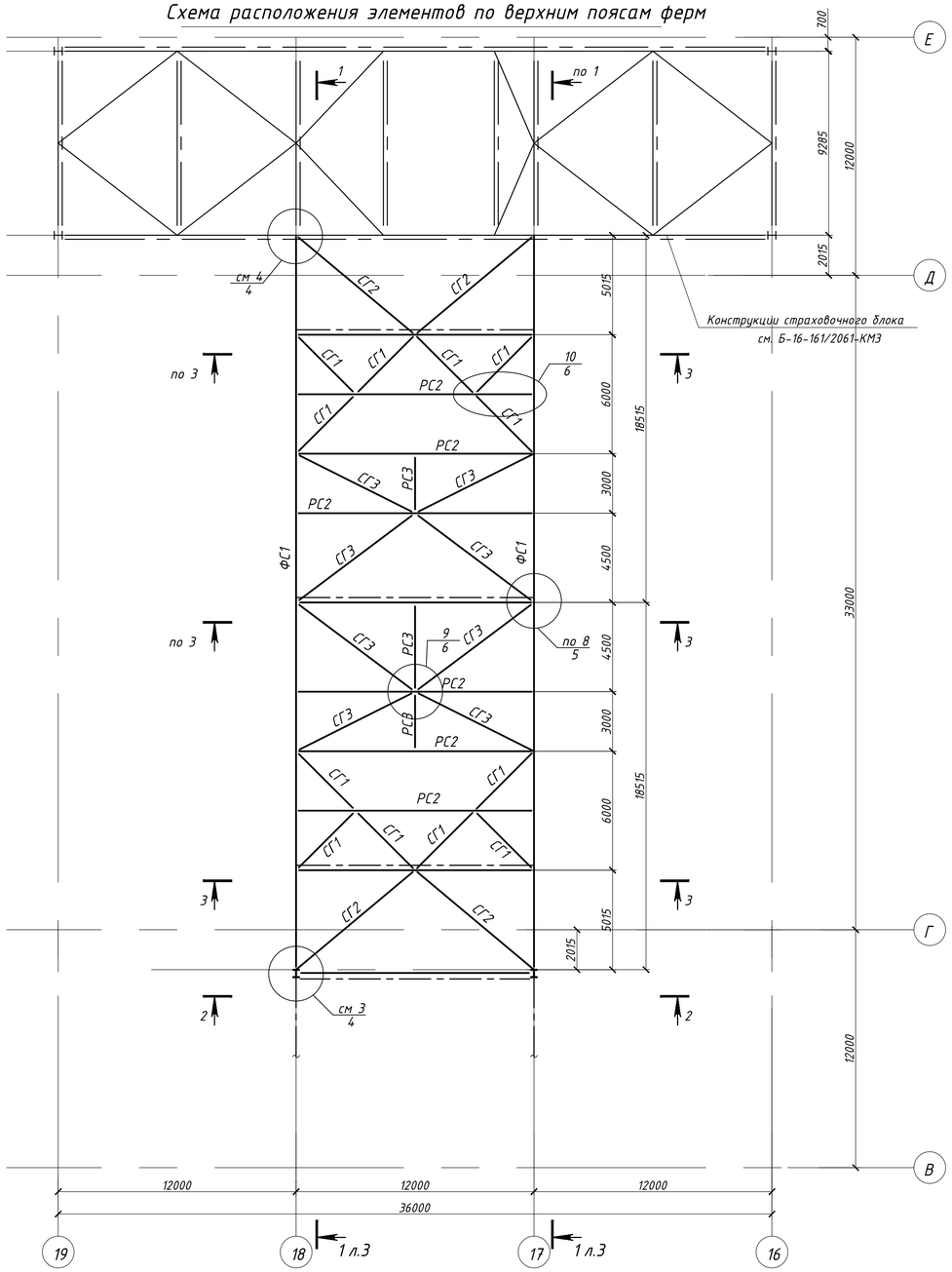

Схема расположения элементов по нижним поясам ферм

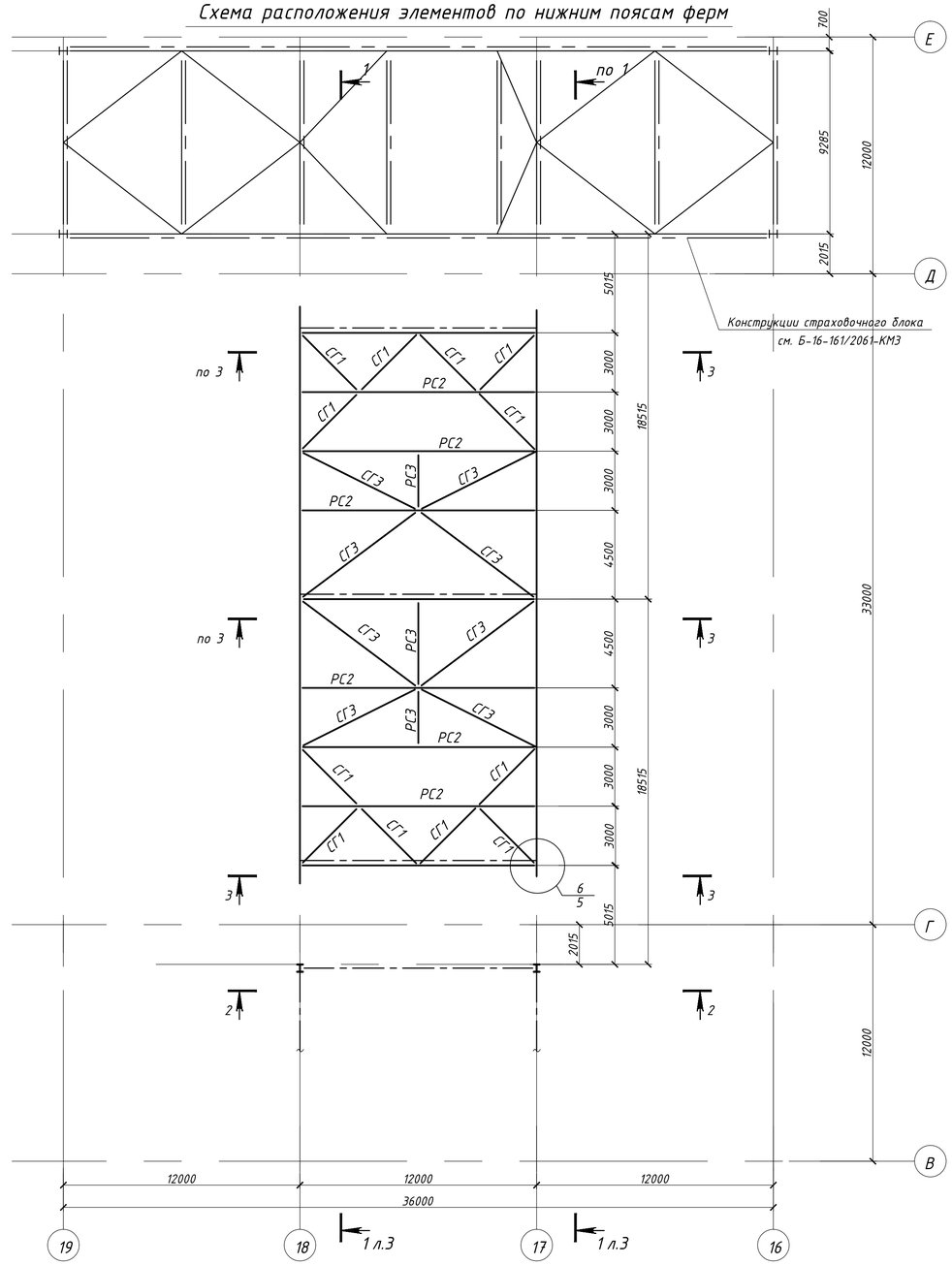

2 - 2

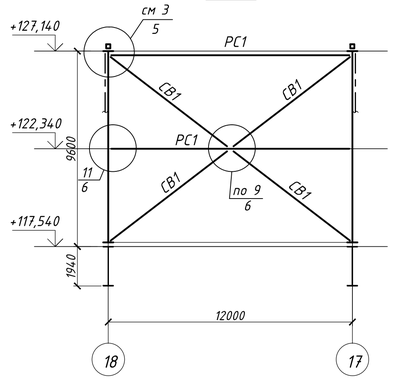

3 - 3

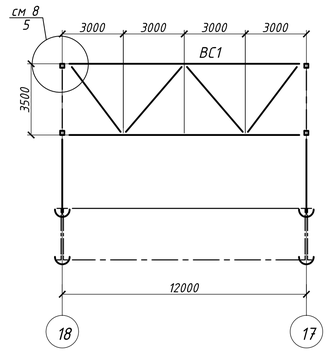

Схема расположения элементов на отм. +117,540

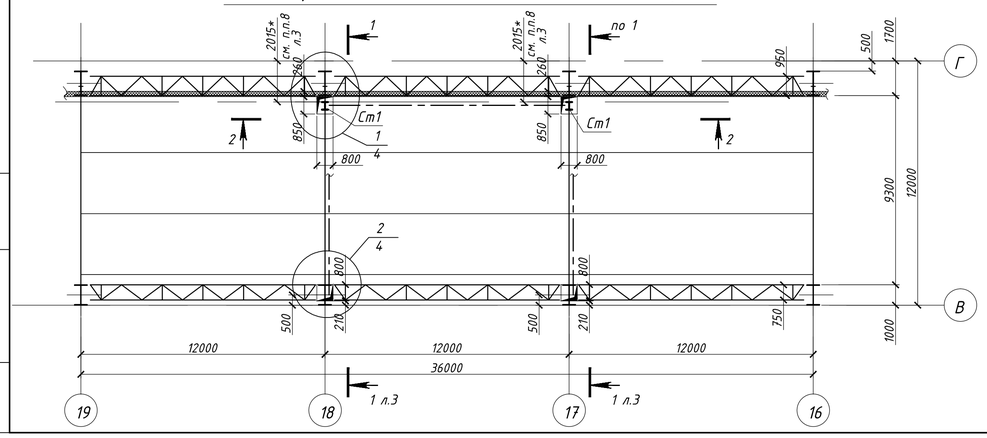

1. Общие примечания, ведомость элементов см. лист 3.

						99-04.16-5-КМ			
						Филиал "Березовская ГРЭС" ОАО "Э.ОН Россия" Здание главного корпуса			
Изм.	Кол.уч.	Лист	N док	Подпись	Дата				
Разработал		Жданова				Противоаварийные мероприятия по раскреплению и усилению существующих строительных конструкций в зоне аварии. Раскрепление конструкций кровельного покрытия в осях 16-19/Г-Д.	Стадия	Лист	Листов
Проверил		Дьячков					Р	2	
Рук.группы		Рысина							
Н.контроль		Рыдьякова				Схемы расположения элементов на отм. +117,540, по верхним и по нижним поясам ферм. Разрезы 2 - 2, 3 - 3	ПРОЕКТСТАЛЬКОНСТРУКЦИЯ общество с ограниченной ответственностью Екатеринбург 2016 г.		
ГИП		Дьячков			05.09.16				

Взам. инв. №

Подпись и дата

Инв. № подл.